RESOL®

VA32

Montage
Bedienung

VA32

Mounting
Operation

VA32

Montage
Commande

VA32

Montaje
Manejo

VA32

Montaggio
Comando

VA32

de
Handbuch

en
Manual

fr
Manuel

es
Manual

it
Manuale

www.resol.de

48004361

de Vielen Dank für den Kauf dieses RESOL-Gerätes.
Bitte lesen Sie diese Anleitung sorgfältig durch, um die Leistungsfähigkeit dieses Gerätes optimal nutzen zu können. Bitte bewahren Sie diese Anleitung sorgfältig auf.

Sicherheitshinweise

Bitte beachten Sie diese Sicherheitshinweise genau, um Gefahren und Schäden für Menschen und Sachwerte auszuschließen.

Symbolerklärung

WARNUNG! Warnhinweise sind mit einem Warndreieck gekennzeichnet!

➔ Es wird angegeben, wie die Gefahr vermieden werden kann!

➔ Textabschnitte, die mit einem Pfeil gekennzeichnet sind, fordern zu einer Handlung auf.

Hinweis
Hinweise sind mit einem Informationssymbol gekennzeichnet.

Vorschriften

Beachten Sie bei Arbeiten die jeweiligen, gültigen Normen, Vorschriften und Richtlinien!

Zielgruppe

Diese Anleitung richtet sich ausschlielich an autorisierte Fachkräfte. Die Installation darf nur durch geschultes Fachpersonal ausgeführt werden.

Angaben zum Gerät

Bestimmungsgemäße Verwendung

Das VA32 ist für Schaltprozesse innerhalb einer Solar- oder Heizungsanlage unter Berücksichtigung der in dieser Anleitung angegebenen technischen Daten bestimmt.

Die bestimmungswidrige Verwendung führt zum Ausschluss jeglicher Haftungsansprüche.

CE-Konformitätserklärung

Das Produkt entspricht den relevanten Richtlinien und ist daher mit der CE-Kennzeichnung versehen. Die Konformitätserklärung kann beim Hersteller angefordert werden.

Entsorgung

- Verpackungsmaterial des Gerätes umweltgerecht entsorgen.
- Altgeräte müssen durch eine autorisierte Stelle umweltgerecht entsorgt werden. Auf Wunsch nehmen wir Ihre bei uns gekauften Altgeräte zurück und garantieren für eine umweltgerechte Entsorgung.

Irrtum und technische Änderungen vorbehalten

© 20160420_48004361_VA32.mon5s.indd

(en) Thank you for buying this RESOL product.

Please read this manual carefully to get the best performance from this unit. Please keep this manual carefully.

Safety advice

Please pay attention to the following safety advice in order to avoid danger and damage to people and property.

Description of symbols

WARNING!

Warnings are indicated with a warning triangle!

➔ They contain information on how to avoid the danger described.

➔ Arrows indicate instruction steps that should be carried out.

Note

Notes are indicated with an information symbol.

Instructions

Attention must be paid to the valid local standards, regulations and directives!

Target group

These instructions are exclusively addressed to authorised skilled personnel.

Installation must be effected by trained professionals only.

Information about the product

Proper usage

The VA32 is designed for switching processes in a solar or heating systems in compliance with the technical data specified in this manual.

Improper use excludes all liability claims.

CE-Declaration of conformity

The product complies with the relevant directives and is therefore labelled with the CE mark. The Declaration of Conformity is available upon request, please contact RESOL.

Disposal

- Dispose of the packaging in an environmentally sound manner.
- Dispose of old appliances in an environmentally sound manner. Upon request we will take back your old appliances bought from us and guarantee an environmentally sound disposal of the devices.

Subject to technical change. Errors excepted.

fr Merci d'avoir acheté ce produit RESOL.
Veuillez lire le présent mode d'emploi attentivement afin de pouvoir utiliser l'appareil de manière optimale. Veuillez conserver ce mode d'emploi.

Recommandations de sécurité

Veuillez lire attentivement les recommandations de sécurité suivantes afin d'éviter tout dommage aux personnes et aux biens.

Explication des symboles

AVERTISSEMENT ! Les avertissements de sécurité sont précédés d'un triangle de signalisation !
➔ Il est indiqué comment éviter le danger !

➔ Les instructions sont précédées d'une flèche.

Note
Toute information importante communiquée à l'utilisateur est précédée de ce symbole.

Instructions

Lors des travaux, veuillez respecter les normes, réglementations et directives en vigueur!

Groupe cible

Ce manuel d'instructions vise exclusivement les techniciens habilités.
L'installation doit être effectuée par un technicien habilité.

Informations concernant l'appareil

Utilisation conforme

La vanne d'inversion VA32 s'utilise dans le domaine du chauffage solaire et du chauffage conventionnel en tenant compte des données techniques énoncées dans le présent mode d'emploi. Toute utilisation non conforme aux prescriptions du fabricant exonérera celui-ci de toute responsabilité.

Déclaration de conformité CE

Le marquage „CE" est apposé sur le produit, celui-ci étant conforme aux dispositions communautaires prévoyant son apposition. La déclaration de conformité est disponible auprès du fabricant sur demande.

Traitement des déchets

- Veuillez recycler l'emballage de l'appareil.
- Les appareils en fin de vie doivent être déposés auprès d'une déchèterie ou d'une collecte spéciale de déchets d'équipements électriques et électroniques. Sur demande, nous reprenons les appareils usagés que vous avez achetés chez nous en garantissant une élimination respectueuse de l'environnement.

Sous réserve d'erreurs et de modifications techniques.

es Gracias por comprar este producto RESOL.
Lea detenidamente este manual para obtener las máximas prestaciones de esta unidad. Conserve este manual cuidadosamente.

Advertencias de seguridad

Por favor, preste atención a las siguientes advertencias de seguridad para evitar riesgos y daños personales y materiales.

Descripción de los símbolos

¡AVISO!

¡Las señales de peligro tienen forma triangular!

➔ ¡Indican al usuario cómo evitar peligros!

➔ Las flechas indican los pasos de las instrucciones que deben llevarse a cabo.

Nota
Las notas se indican con un símbolo de información.

Indicaciones a seguir

¡Debe respetar los estándares, directivas y legislaciones locales vigentes!

A quien se dirige este manual

Este manual de instrucciones se dirige exclusivamente a técnicos cualificados.
La instalación debe ser realizada exclusivamente por un técnico autorizado.

Información sobre el producto

Uso adecuado

La válvula VA32 está indicada para realizar operaciones de conmutación en los sistemas de calefacción solar y convencional y se debe utilizar teniendo en cuenta los datos técnicos enunciados en el presente manual de instrucciones.

El uso inadecuado excluye cualquier reclamación de responsabilidad.

Declaración de conformidad CE

Este producto cumple con las directivas pertinentes y por lo tanto está etiquetado con la marca CE. La Declaración de Conformidad está disponible bajo pedido. Por favor, contacte con RESOL.

Tratamiento de residuos

- Deshágase del embalaje de este producto de forma respetuosa con el medio ambiente.
- Los equipos antiguos, una vez finalizada su vida útil, deben ser entregados a un punto de recogida para ser tratados ecológicamente. A petición, puede entregarnos los equipos RESOL usados y garantizar un tratamiento ambientalmente respetuoso.

Sujeto a cambios técnicos. Puede contener errores.

it Grazie di aver acquistato questo apparecchio RESOL. Leggere attentamente queste istruzioni per poter usufruire in maniera ottima della funzionalità di questo apparecchio. Conservare le istruzioni per riferimenti futuri.

Avvertenze per la sicurezza

Osservare queste avvertenze per la sicurezza per escludere pericoli e danni a persone e materiali.

Spiegazione dei simboli

AVVERTENZA! Le avvertenze sono contrassegnate da un triangolo di avvertimento.

➔ Indicano come evitare il pericolo incombente!

➔ I testi contrassegnati da una freccia indicano delle operazioni da eseguire.

Nota
Le note sono contrassegnate da un simbolo di informazione.

Prescrizioni

In caso di interventi sull'impianto, osservare le prescrizioni, norme e direttive vigenti!

Destinatari

Queste istruzioni si rivolgono esclusivamente a personale qualificato e autorizzato.

L'installazione deve essere effettuata solo da personale appositamente formato.

Indicazioni relative all'apparecchio

Uso conforme allo scopo previsto

La valvola VA32 è progettata per realizzare operazioni di commutazione negli impianti di riscaldamento solare e convenzionale in considerazione dei dati tecnici enunciati nel presente manuale.

L'uso non conforme allo scopo previsto comporta l'esclusione di qualsiasi garanzia.

Dichiarazione di conformità CE

Il prodotto è conforme alle direttive rilevanti ed è munito della marcatura CE. La dichiarazione di conformità può essere richiesta da RESOL.

Smaltimento

- Smaltire il materiale di imballaggio dell'apparecchio nel rispetto dell'ambiente.
- Smaltire gli apparecchi usati tramite un organo autorizzato. Su richiesta prendiamo indietro gli apparecchi usati comprati da noi e garantiamo uno smaltimento nel rispetto dell'ambiente.

Con riserva di errori e modifiche tecniche.

de 1. Übersicht

- ➔ **Motor-Umschaltventil**
- ➔ **Keine Durchflussreduzierung**
- ➔ **Antriebseinheit ohne Ventilausbau auswechselbar**
- ➔ **Einfache Handverstellung**

Einsatzbereich:
Das Umschaltventil VA32 findet im Solar- und Heizungsbereich seine Verwendung. Damit können einzelne Anlagenteile zonenweise geschaltet werden, ferner einzelne Apparaturen bei Bedarf zu- oder abgeschaltet werden.

Das Ventil verfügt über Handnotbetätigung, 1 integriertes Relais zur Ansteuerung über ein 2-Punkt-Steuersignal oder eine direkte Ansteuerung über einen potenzialfreien Umschaltkontakt.

Leistungsmerkmale:
Kompakte Ausführung, gefällige Form und modernes Design, schutzisoliertes Antriebsgehäuse. Einfache manuelle Handverstellung für Inbetriebnahme oder Notbetrieb. Elektrischer universeller Anschluss durch integriertes Relais.

Der Endschalter-Signalausgang in Ventilstellung kann für Steuerzwecke verwendet werden (max 1 A). Schnelles Wechseln der Antriebseinheit ohne Ausbau des Ventils möglich. Keine Durchflussreduzierung, voller Durchgang entsprechend der jeweiligen Ausführung von DN20-DN32.

en 1. Overview

- ➔ **Motor-driven 3-port diverter valve**
- ➔ **No flow reduction**
- ➔ **Actuator can be replaced without disassembling the valve**
- ➔ **Easy manual operation**

Application area:
The motor-driven 3-port valve VA32 is used in solar and heating systems, in which smaller parts of the systems can be controlled separately or single equipment can be switched on or off.

The valve is equipped with an emergency manual control, an integrated relay which can be controlled via an on-off control signal.

Characteristics:
Compact size and modern design, insulated actuator housing. Easy manual operation for initial installation or emergency operation. Universal electrical connection by integrated relay.

The signal output of the limit switch in valve position can be used for control purposes (max. 1 A). The position of the ball valve is visible with the white indicator flag. The actuator can be quickly replaced without disassembling the valve. The DN20 and DN32 versions offer full bore flow.

(fr) 1.Vue d´ensemble

- ➔ **Vanne motorisée à 3 voies**
- ➔ **Pas de réduction de débit**
- ➔ **Possibilité de changer le moteur sans démonter la vanne**
- ➔ **Réglage manuel simple**

Champs d'application :

La vanne d'inversion VA32 s'utilise dans le domaine du chauffage solaire et du chauffage conventionnel. Elle permet de mettre individuellement sous tension / hors tension des zones précises de votre installation solaire.

La vanne peut se régler manuellement en cas d'urgence et dispose d'un relais intégré pour assurer la commande d'un signal tout ou rien.

Propriétés de la VA32 :

Modèle compact, forme séduisante et design moderne; moteur doté d'un boîtier protecteur isolant. Réglage manuel pour la mise en marche ou l'arrêt d'urgence. Branchement électrique universel à travers un relais intégré.

Le signal de sortie de l'interrupteur de fin de course peut être utilisé pour manoeuvrer la vanne (maximum 1 A). Possibilité de changer le moteur rapidement sans démonter la vanne. Il n'est pas possible de régler le degré d'ouverture de la vanne, conformément aux versions correspondantes DN20-DN32.

(es) 1.Visión de conjunto

- ➔ **Válvula motorizada de inversión**
- ➔ **No reduce el caudal**
- ➔ **Motor reemplazable sin desmontar la válvula**
- ➔ **Manejo sencillo**

Ámbito de aplicación:

La válvula motorizada de inversión VA32 RESOL se utiliza en los sistemas de calefacción solar y convencional. Permite activar individualmente determinadas zonas de dichos sistemas y conectar o desconectar determinados componentes de los mismos.

La válvula incluye un dispositivo de desactivación de sseguridad manual y un relé para el control de dos posiciones o para el control con un contacto conmutador sin potencial.

Prestaciones:

Modelo compacto y moderno, diseño atractivo, caja aislante. Ajuste manual muy simple para la puesta en marcha y el modo de emergencia. Conexión eléctrica universal mediante un relé integrado.

El borne del interruptor de fin de carrera se puede utilizar para realizar operaciones de control (máximo 1 A). El motor de la válvula se puede reemplazar de forma muy rápida sin desmontar la misma. La válvula no reduce el caudal (paso total conforme a las versiones DN20-DN32).

- ➔ **Valvola deviatrice motorizzata**
- ➔ **Il flusso non è ridotto**
- ➔ **Servocomando sostituibile senza smontare la valvola**
- ➔ **Regolazione manuale semplice**

Campo di applicazione:
La valvola deviatrice VA32 è progettata per l'uso in sistemi di riscaldamento solare e convenzionale. Consente di far commutare determinate parti dell'impianto e di attivare o disattivare determinate apparecchiature in base al fabbisogno dell'utenza.

La valvola è munita di un dispositivo di disattivazione di sicurezza e di un relè integrato per il comando a due posizioni o per il comando diretto mediante un contatto di commutazione privo di potenziale.

Particolarità costruttive:
Modello compatto e moderno, design piacevole, involucro isolante. Facile manovra per la messa in moto o la modalità di emergenza. Collegamento elettrico universale tramite un relè integrato.

L'uscita dell'interruttore di fine corsa può essere impiegata per eseguire operazioni di comando. Il servocomando può essere sostituito facilmente senza smontare la valvola. La valvola è a passaggio pieno in base alle versioni DN20-DN32 (il passaggio del flusso non viene ridotto).

Technische Daten Antrieb / Technical data actuator / Caractéristiques techniques du moteur / Datos técnicos del motor / Caratteristiche tecniche del motore

de	en	fr	es	it	
Leistungsaufnahme	**Power consumption**	**Puissance absorbée**	**Potencia absorbida**	**Potenza assorbita**	
Relais ein, Antrieb läuft	Relay on, motor running	Relais activé, moteur en marche	Relé activado, motor en marcha	Relè inserito, motore acceso	9 VA
Relais ein, Antrieb steht	Relay on, motor in standby	Relais activé, moteur à l'arrêt	Relé activado, motor parado	Relè inserito, motore fermo	5 VA
Relais aus	Relay off	Relais désactivé	Relé desactivado	Relè disinserito	0 VA
Schutzart	**Protection class**	**Type de protection**	**Tipo de protección**	**Grado di protezione**	II (EN60335-1)
Antriebschutzklasse	**Ingress protection**	**Classe de protection**	**Grado de protección**	**Isolamento di protezione**	IP 44 (IEC529)
Ausgangssignal	**Output signal**	**Signal de sortie**	**Señal de salida**	**Segnale di uscita**	Phase L, 1 (1) A
Anschlussleitung	**Connection line**	**Câble de branchement**	**Cable de alimentación**	**Cavo di alimentazione**	4 x 0,5 mm², L = 1,0 m
Stellwinkel	**Regulating angle**	**Angle de réglage**	**Ángulo de rotación**	**Angolo di rotazione del rotore**	90 °
Stellzeit	**Actuation time**	**Durée d´actionnement**	**Tiempo de ajuste**	**Tempo di manovra**	18 s / 90 °
Drehmoment	**Torque**	**Couple**	**Par motor**	**Momento di coppia**	6 Nm (max. 8 Nm)
Umgebungstemperatur	**Ambient temperature**	**Température ambiante**	**Temperatura ambiente**	**Temperatura ambiente**	0 ... 55 °C
Betriebsart: offen - geschlossen	**Operation mode:** open - closed	**Mode de fonctionnement:** ouvert - fermé	**Modo de funcionamiento:** abierto - cerrado	**Modalità:** aperto - chiuso	

Technische Daten Ventil / Technical data valve / Caractéristiques techniques de la vanne / Datos técnicos de la válvula / Caratteristiche tecniche della valvola

de	en	fr	es	it	
Drehmoment	**Torque**	**Couple**	**Par motor**	**Coppia di torsione**	6 Nm (max. 8 Nm)
Max. Arbeits-temperatur	**Max. operating temperature**	**Température maximale de fonctionnement**	**Temperatura máxima de fun-cionamiento**	**Temperatura mas-sima d'esercizio**	2 ... 110 °C
Max. Arbeitsdruck	**Max. operating pressure**	**Pression maximale de fonctionnement**	**Presión máxima de funciona-miento**	**Pressione massi-ma d'esercizio**	10 bar
Gehäuse: Schmiedemessing	**Housing:** forged brass	**Corps de la vanne:** en laiton forgé	**Cuerpo:** de cobre prensado	**Involucro:** in ottone fucinato	
Rotor mit Achse: Messing	**Rotor with the axle:** brass	**Rotor axe:** en laiton	**Rotor con eje:** de cobre	**Asse rotore:** in ottone	
Achsenab-dichtung: 4 x O-Ringe	**Axle sealing:** 4 x O-rings	**Joints de l'axe:** 4 x joint ronds	**Junta del eje:** 4 anillas O-Ring	**Tenuta dell'asse:** 4 anelli	EPDM
Möglichkeit der Motorsteu-erung	**Possibility of motor control**	**Commande moteur**	**Manejo del motor**	**Comando motore**	UV-3
Zur Reduzier-ung der Axi-alreibung: PA-Unterlegscheibe	**For reduction of axle friction:** PA-plate	**Réduction du frottement axial:** à travers rondelle PA	**Para reducir la fricción axial:** arandela PA	**Riduzione della frizione assiale:** mediante una ron-della PA	

Abmessungen / Dimensions / Dimensions / Dimensiones / Dimensioni

DN	20	25	32
A	¾"	1"	1 ¼"
B	72	82	94
C	17,5	20,8	25,5
D	130,5	133,8	138
E	54	66	70,5

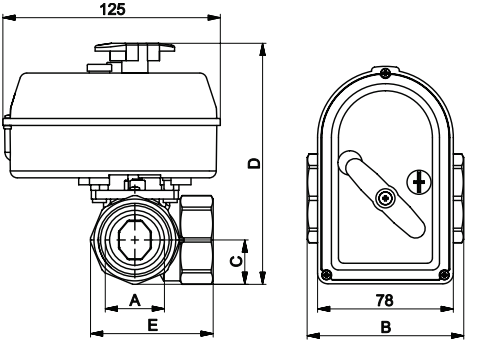

de Teile des Ventils

Nr.	Bezeichnung	Material	Anzahl
1	Gehäuse	CW617N	1
2	Schraube M5X10	DIN965 Zn Stahl	4
3	Drehschieber	CW617N	1
4	O-Ring 8,73 × 1,78	FKM grün	1
5	O-Ring 11,6 × 2,4	EPDM	2
6	O-Ring 23,3 × 2,4	EPDM	1
7	O-Ring 27 × 2,5	EPDM	1
8	Anzeigeschild	EL Zink	1
9	Ventilgrundplatte	GD-ZN Al4 Cu1	1
10	Tragdistanzhalter	M6x15,7 Zn Stahl	2
11	Schraube 2,9 × 6,5	DIN 7981 Zn Stahl	2
12	Einsatz	PPS	1

en Components

No	Designation	Material	Quantity
1	Housing	CW617N	1
2	Screw M5X10	DIN965 Zn steel	4
3	Valve flap	CW617N	1
4	O ring 8,73 × 1,78	FKM green	1
5	O ring 11,6 × 2,4	EPDM	2
6	O ring 23,3 × 2,4	EPDM	1
7	O ring 27 × 2,5	EPDM	1
8	Indicator plate	EL zinc	1
9	Base plate	GD-ZN Al4 Cu1	1
10	Distance piece	M6x15,7 Zn steel	2
11	Screw 2,9 × 6,5	DIN 7981 Zn steel	2
12	Insert	PPS	1

fr Composants de la vanne

No.	Dénomination	Matériau	Quantité
1	Boîtier	CW617N	1
2	Vis M5X10	DIN965 Zn acier	4
3	Clapet	CW617N	1
4	Joint rond 8,73 × 1,78	FKM vert	1
5	Joint rond 11,6 × 2,4	EPDM	2
6	Joint rond 23,3 × 2,4	EPDM	1
7	Joint rond 27 × 2,5	EPDM	1
8	Plaque indicatrice	EL zinc	1
9	Plaque de base	GD-ZN Al4 Cu1	1
10	Tige filetée	M6x15,7 Zn acier	2
11	Vis 2,9 × 6,5	DIN 7981 Zn acier	2
12	Pièce	PPS	1

es Componentes de la válvula

Núm.	Denominación	Material	Cantidad
1	Cuerpo de la válvula	CW617N	1
2	Tornillo M5X10	DIN965 Zn acero	4
3	Obturador con eje	CW617N	1
4	O-Ring 8,73 × 1,78	FKM verde	1
5	O-Ring 11,6 × 2,4	EPDM	2
6	O-Ring 23,3 × 2,4	EPDM	1
7	O-Ring 27 × 2,5	EPDM	1
8	Placa indicadora	EL cobre	1
9	Placa de soporte	GD-ZN Al4 Cu1	1
10	Separador	M6x15,7 Zn acero	2
11	Tornillo 2,9 × 6,5	DIN 7981 Zn acero	2
12	Cámara	PPS	1

it Componenti della valvola

Nr.	Denominazione	Materiale	Quantità
1	Corpo della valvola	CW617N	1
2	Vite M5X10	DIN965 Zn acciaio	4
3	Otturatore con asse	CW617N	1
4	O-Ring 8,73 × 1,78	FKM verde	1
5	O-Ring 11,6 × 2,4	EPDM	2
6	O-Ring 23,3 × 2,4	EPDM	1
7	O-Ring 27 × 2,5	EPDM	1
8	Targhetta indicatrice	EL rame	1
9	Piastra di supporto	GD-ZN Al4 Cu1	1
10	Distanziale	M6x15,7 Zn acciaio	2
11	Vite 2,9 × 6,5	DIN 7981 Zn acciaio	2
12	Guarnizione	PPS	1

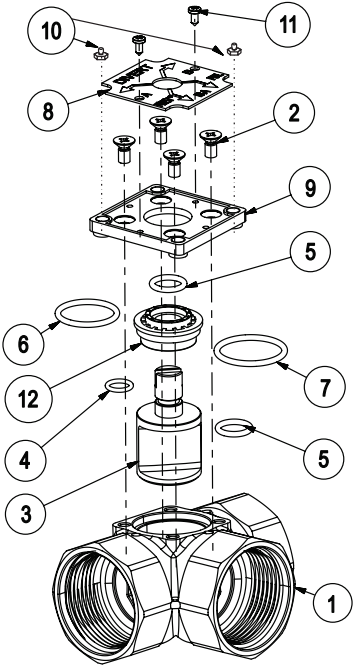
10
11
8
2
9
5
6
12
7
4
5
3
1

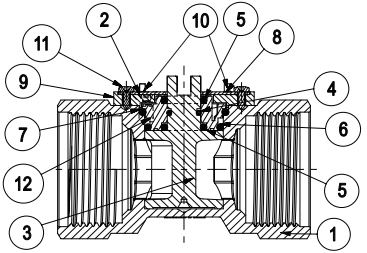
2
10
5
8
11
9
4
7
6
12
5
3
1

de 2. Installationshinweise

Die Montage des Ventils ist nach den einschlägigen Regeln der Technik vorzunehmen. Dichtmittel- bzw. Hanfreste oder dergleichen, dürfen nicht in den Ventilkörper gelangen. Um eine Blockierung des Ventiltellers zu vermeiden, folgende Hinweise beachten und jegliche Löt- oder Schweißarbeiten in direkter Umgebung des Ventils vermeiden.

Hinweis
Um die optimale Betriebssicherheit zu erreichen, wird empfohlen die Anlage vorher zu spülen und einen entsprechenden Schmutzfänger (0,65 µm) vor jedem Ventil (s. Installationsschema) einzubauen.

en 2. Installation

The installation of the valve must be carried out corresponding to the approved technical regulations. Ensure excess sealing material, tape etc does not enter the valve body. In order to avoid blocking of the valve ball, the following advice has to be considered and all solder, brazing or welding processes near the valve are to be avoided.

Important note
In order to attain the maximum operating safety and reliability, it is recommended to flush the system and to insert an appropriate strainer (0,65 µm) in front of each valve (see installation scheme).

fr 2. Indications pour l'installation

Le montage de la vanne doit s'effectuer conformément aux règles techniques locales. Veillez à ce qu'aucun reste de chanvre, de produit d'étanchéité etc... ne pénètre dans la vanne. Afin d'empêcher la vanne de se bloquer, lisez les indications suivantes et éviter toute opération de soudage près de celle-ci.

Indication importante :
Afin d'assurer le bon fonctionnement de la vanne, il est conseillé de rincer l'installation solaire et d'installaler un séparateur d'impuretés (0,65 µm) devant toutes les vannes de votre installation avant d'installer la VA32 (voir schéma d'installation).

es 2. Indicaciones para la instalación

El montaje de la válvula se debe realizar conforme a las normas técnicas vigentes. Asegúrese de que no penetren en la válvula restos de impermeabilizante o residuos de cáñamo etc. Para evitar que se bloquee el plato de la válvula, observe la siguiente información y no efectue operaciones de soldeo cerca de la misma.

Indicación
Para garantizarle la mayor seguridad operativa a la válvula, lave el sistema de energía solar y coloque un filtro adecuado (0,65 µm) delante de la misma (véase el esquema de instalación) antes de instalarla.

(it) 2. Indicazioni per l'installazione della valvola

Il montaggio della valvola deve essere effettuato in base alle norme tecniche vigenti. Assicurarsi che residui di sostanze impermeabilizzanti o resti di canapa non penetrino nel corpo della valvola. Per prevenire il bloccaggio della sfera della valvola, osservare le seguenti indicazioni ed evitare di eseguire operazioni di saldatura in vicinanza di quest'ultima.

Nota
Per garantire la massima sicurezza operativa della valvola, è consigliato di lavare l'impianto solare e di montare un adeguato raccoglitore di impurità (0,65 µm) davanti ad ogni valvola (cfr. schema d'installazione).

(de) 2.1 Einbaulage

Das Ventil kann beliebig (siehe Abb.), jedoch nicht mit dem Antrieb nach unten montiert werden. Zur Bedienung der Manueller-Handverstellung +/- 90° ist beim Elektroanschluss eine Kabelschlaufe von ca. 25 cm vorzusehen. Um für Servicearbeiten genügend Arbeitsraum zu erhalten, soll ein Wand- bzw. Geräteabstand von mind. 100 mm eingehalten werden.

(en) 2.1 Mounting position

The valve can be mounted in any position, but not with the actuator to the bottom. In order to use the manual operation +/- 90°, a cable loop of approx. 25 cm has to be arranged during the electrical connection. In order to have enough space to carry out maintenance work, keep a distance of at least 100 mm from the wall or the device respectively.

(fr) 2.1 Position de montage

La vanne peut se monter dans n'importe quelle position, sauf avec le moteur vers le bas. Lors du branchement électrique de la vanne, laissez 25 cm de câble en plus afin de pouvoir régler celle-ci manuellement +/- 90°. Prévoyez également un écart d'au moins 100 mm entre le mur et l'appareil afin d'avoir assez de place pour effectuer des opérations d'entretien.

(es) 2.1 Posición de montaje

La válvula se puede instalar en cualquier posición, menos con el motor hacia abajo. Al enchufarla a la red eléctrica, procure dejar 25 cm de cable adicionales para facilitar su manejo +/- 90°. Prevea también un espacio mínimo de 100 mm entre la VA32 y la pared para poder intervenir en la misma.

(it) 2.1 Montaggio

La valvola può essere montata in qualsiasi posizione, tranne che con il servocomando rovesciato. Durante il collegamento elettrico è opportuno lasciare 25 cm di cavo per facilitare il comando manuale +/- 90° della valvola. Tra l'apparecchio e la parete, inoltre, devono essere lasciati almeno 100 mm per avere spazio sufficiente per eseguire interventi di manutenzione.

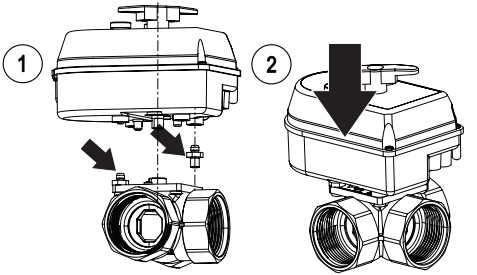

(de) Montage und Demontage Ventil / Antrieb

(en) Mounting and demounting of valve and actuator

(fr) Montage et démontage vanne / moteur

(es) Montaje y desmontaje válvula / motor

(it) Accoppiamento e disaccoppiamento valvola / servocomando

(de) 3. Verschraubung

Wenn Montage und Funktionstest abgeschlossen sind, muss der Antrieb fest mit dem Ventilkörper verschraubt werden. Dazu folgendermaßen vorgehen:

➔ Den Schutzstift entfernen (1)

➔ Mit einem Schraubendreher die vormontierte Schraube festziehen (2)

➔ Die Öffnung wieder mit dem Schutzstift verschließen (3)

(en) 3. Mounting the actuator

When the valve has been mounted and tested for functioning, the actuator has to be mounted to the valve. Please carry out the following steps:

➔ Remove the protection cap (1)

➔ Tighten the pre-assembled srew using a screwdriver (2)

➔ Place the protective cap onto the opening (3)

(fr) 3. Raccordement

Après avoir installé la vanne puis vérifié son fonctionnement, raccordez impérativement le moteur à la vanne. Pour ce faire, réalisez les opérations suivantes :

➔ Enlevez le capuchon protecteur (1)

➔ Serrez la vis à l'aide d'un tournevis (2)

➔ Fermez l'orifice à l'aide du capuchon protecteur (3)

es 3. Acoplamiento

Una vez realizado el montaje y comprobado el funcionamiento de la válvula, fije el motor a la misma. Para ello, proceda de la siguiente manera:

➔ Extraiga el tapón de la tapadera de la caja (1)

➔ Apriete el tornillo colocado en el fondo interior de la tapadera con un destornillador (2)

➔ Vuelva a colocar el tapón en su sitio (3)

it 3. Avvitamento

Una volta effettuato il montaggio e verificato il funzionamento, avvitare il servocomando alla valvola. Per fare ciò, procedere come segue:

➔ Togliere il tappo di protezione (1)

➔ Serrare a fondo la vite nel fondo del coperchio dell'involucro con un cacciavite (2)

➔ Richiudere il foro con il tappo di protezione (3)

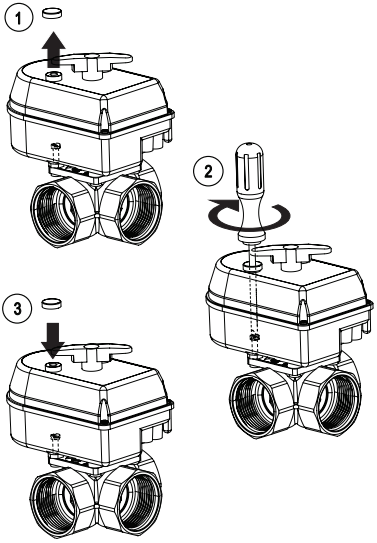

de Verschraubung des Antriebs mit dem Ventil

en Mounting the actuator to the valve

fr Raccordement du moteur à la vanne

es Acoplamiento con tornillos motor / válvula

it Accoppiamento tra servocomando e valvola

(de) 4. Betriebsart

Für Kontroll- und Servicearbeiten kann die Betriebsart des Ventils manuell eingestellt werden.

Im Handbetrieb wird der Stellantrieb nicht vom Steuersignal beeinflusst, der Einstellhebel ist stufenlos verstellbar.

Um die Betriebsart des Ventils umzustellen, wie folgt vorgehen:

➔ Mit einem Schraubendreher die Einstellschraube um 90° drehen

Stellung AUTO: Automatikbetrieb

Stellung MAN: Handbetrieb

Hinweis
Nach Abschluss der Kontroll- und Servicearbeiten muss die Betriebsart wieder auf AUTO gestellt werden. Ein normaler Regelbetrieb ist im Handbetrieb nicht möglich.

(en) 4. Operating mode

For control and service work, the operating mode of the valve can be manually adjusted.

In manual mode, the control signal does not affect the actuator, the adjustment lever is continuously adjustable.

In order to change the operating mode of the valve, proceed as follows:

➔ Turn the adjustment screw by 90° using a screwdriver

AUTO position: automatic mode

MAN position: manual mode

Note
Always adjust the operating mode back to AUTO when the control and service work is completed. Normal operation is not possible in manual mode.

(fr) 4. Mode de fonctionnement

Pour effectuer des opérations de contrôle ou de maintenance, il est possible de régler manuellement la position de réglage de la vanne.

En mode manuel, le signal de contrôle du régulateur n'agit pas sur le moteur de la vanne, le levier de réglage est réglable sans paliers.

Afin de modifier le mode de fonctionnement de la vanne, procédez comme suit :

➔ Tournez la vis de réglage de 90° à l'aide d'un tournevis

Position AUTO: Mode automatique

Position MAN: Mode manuel

Indication importante :
Après toute opération de maintenance ou de contrôle, rétablissez le mode automatique AUTO. Autrement l'installation ne fonctionnera pas correctement.

(es) 4. Modos de funcionamiento

Para realizar operaciones de control o mantenimiento, la posición de funcionamiento de la válvula se puede ajustar manualmente.
En modo de funcionamiento manual, la señal de control del termostato no afecta al motor de la válvula, la palanca de cambio de sentido se puede ajustar sin escalones.

Para modificar el modo de funcionamiento de la válvula, proceda como se indica a continuación:

➔ Gire el tornillo de ajuste 90° con un destornillador

Posición AUTO: modo automático

Posición MAN: modo manual

Nota

Vuelva siempre a ajustar el modo de funcionamiento a Auto cuando se hayan terminado las tareas de control y mantenimiento. De lo contrario, no será posible el funcionamiento normal.

(it) 4. Modi operativi

Per eseguire operazioni di controllo e servizio, la posizione di funzionamento della valvola può essere regolata manualmente.

Nel modo manuale, il segnale di controllo emesso dalla centralina non agisce sul motore della valvola, l'asta di comando può essere ruotata senza gradini.

Per modificare il modo operativo della valvola, procedere come segue:

Ruotare la vite di regolazione di 90° con un cacciavite

Posizione AUTO: modo automatico

Posizione MAN: modo manuale

Nota

Una volta concluse le operazioni di controllo e servizio, il modo operativo deve essere impostato di nuovo su "Auto". Altrimenti non è possibile il funzionamento normale.

(de) 5. Änderung der Durchflussrichtung

Die Durchflussrichtung kann manuell verändert werden.

(en) 5. Changing the flow direction

The flow direction can be manually changed.

(fr) 5. Changement de sens du courant

Il est possible de changer le sens du courant manuellement.

(es) 5. Cambio de sentido del flujo

El sentido del flujo se puede cambiar manualmente.

(it) 5. Cambio di direzione del flusso

La direzione del flusso può essere cambiata manualmente.

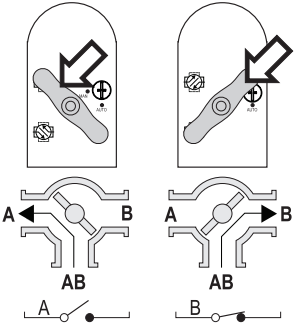

(de) 5.1 Automatikbetrieb

Eine Änderung der Durchflussrichtung im Automatikbetrieb ist nur in der Relais-Ruhestellung möglich!

Zum Ändern der Durchflussrichtung folgendermaßen vorgehen:

➔ Den Antrieb vom Ventil abziehen.

➔ Die Positionsschraube auf der Ventilgrundplatte um 90° in die gewünschte Position drehen.

➔ Die zwei Tragdistanzhalter auf der Ventilgrundplatte mit Hilfe der Muttern lösen und herausnehmen.

➔ Beide Tragdistanzhalter um jeweils eine Position versetzen und anziehen.

➔ Den Antrieb um 90° gedreht auf das Ventil setzen.

(en) 5.1 Automatic mode

Changing the flow direction in automatic mode is only possible if the relay is in the rest position!

For changing the flow direction, proceed as follows:

➔ Detach the actuator from the valve.

➔ Turn the positioning screw on the base plate by 90° into the desired position.

➔ Unscrew the two distance pieces from the base plate.

➔ Displace each distance piece by one position and tighten.

➔ Turn the actuator by 90° and attach it to the valve.

(fr) 5.1 Mode automatique

En mode automatique, il est uniquement possible de changer le sens du courant lorsque le relais est en position de repos !

Pour changer le sens du courant effectuez les opérations suivantes :

➔ Détachez le moteur de la vanne.

➔ Tournez de 90° la fente située sur la plaque de base dans le sens souhaité.

➔ Dévissez les deux tiges filetées diagonales de la plaque.

➔ Vissez-les dans les trous opposés.

➔ Emboîtez le moteur sur la vanne après l'avoir tourné de 90°.

(es) 5.1 Modo automático

Para cambiar el sentido del flujo en modo automático, ¡los relés deben estar en posición de reposo!

Para cambiar el sentido del flujo, realice las siguientes operaciones:

➔ Separe el motor de la válvula.

➔ Gire 90° la ranura situada en el centro de la placa de soporte en el sentido deseado.

➔ Desatornille las varillas diagonales de la placa.

➔ Atornille ambas varillas en los agujeros opuestos.

➔ Vuelva a posicionar el motor sobre la válvula después de haberlo girado 90°

(it) 5.1 Modo automatico

Per cambiare la direzione del flusso nel modo automatico, i relè devono essere in posizione di riposo!
Per cambiare la direzione del flusso, eseguire le operazioni seguenti:

➔ Staccare il motore dalla valvola.

➔ Ruotare l'intaglio della vite posta al centro della piastra di supporto di 90° nel senso desiderato.

➔ Svitare entrambe le aste filettate diagonali dalla piastra di supporto.

➔ Avvitarle adesso nei fori opposti.

➔ Rimettere il motore sulla valvola dopo averlo ruotato di 90°.

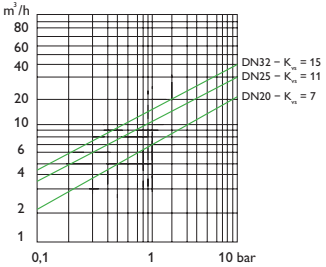

Druckverlustkennlinien / Pressure drop curves /
Ligne caractéristique des pertes de pression /
Gráfico de pérdidas de carga /
Curve caratteristiche delle perdite di pressione

(de) 5.2 Handbetrieb

Im Handbetrieb ist der Einstellhebel stufenlos verstellbar.

(en) 5.2 Manual mode

In manual mode, the adjustment lever is continuously adjustable.

(fr) 5.2 Mode manuel

En mode manuel, le levier de réglage est réglable sans paliers.

(es) 5.2 Modo manual

En modo manual, la palanca de cambio de sentido se puede ajustar sin escalones

(it) 5.2 Modo manuale

Nel modo manuale, l'asta di comando può essere ruotata senza gradini

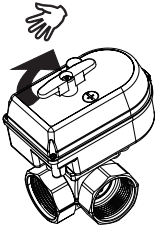

(de) Änderung der Durchflussrichtung
(en) Change of flow direction
(fr) Changement de sens du courant
(es) Cambio de sentido del flujo
(it) Cambio di direzione del flusso

de 6. Ansteuerung 2-Punkt

WARNUNG! Elektrischer Schlag!

Die rote Endlageschalter-Ader ist abisoliert und führt bei geöffneter Ventilstellung Spannung!

➔ Betriebsspannung mit externer Vorsicherung max. 2 A absichern!

Ader	
Schwarz	Steuerphase Liegt der Schaltkontakt L (230 V~) vom Regler an, so öffnet der Weg AB<>B. Liegt kein Schaltkontakt vom Regler an, wird das Ventil wieder in Ausgangslage zurückgestellt AB<>A
Braun	Dauerphase L (230 V~)
Blau	Neutralleiter N (230V~)
Rot	Endschalter-Ausgangssignal (230 V~)

en 6. On-Off control

WARNING! Electric shock!

The red limit switch lead is not insulated and carries voltage when the valve is in the open position!

➔ Fuse the operating voltage with external pre-fuse max. 2A!

Ader	
Black	Control line If the auxiliary phase L (230 V~) is energised, the path AB<>B opens. If there is no control signal, the valve is put back to the initial position AB <> A
Brown	permanent live L (230 V~)
Blue	neutral line N (230V~)
Red	limit switch output signal

(fr) 6. Commande tout ou rien

AVERTISSEMENT ! Choc électrique !

Le fil rouge isolé de l'interrupteur fin de course est alimenté si la vanne se trouve en position ouverte !

➔ Protégez la vanne de courts-circuits accidentels avec un fusible externe de maximum 2 A.

Fil	
noir	Phase de commande Lorsque le régulateur émet un signal de commande à la vanne, la voie AB<>B s'ouvre. À défaut de signal de commande, la vanne se remet en position de départ AB<>A
marron	phase continue L (230V~)
bleu	conducteur neutre N (230V~)
rouge	signal de sortie de l'interrupteur de fin de course (230V~)

(es) 6. Control de dos direcciones

¡AVISO! ¡Descargas eléctricas!

¡El conductor rojo del interruptor de fin de carrera no está aislado y está bajo tensión cuando está activada la válvula!

➔ ¡Proteja la válvula con un fusible externo que limite la corriente a máximo 2 A!

Conductor	
Negro	Fase de control Si el contacto de conmutación L (230 V~) recibe corriente a través del termostato, la vía AB<>B se abre. En caso contrario, la válvula se vuelve a poner en la posición inicial AB<>A
Marrón	Fase continua L (230 V~)
Azul	Conductor neutro N (230V~)
Rojo	Borne del interruptor de fin de carrera (230 V~)

(it) Comando a due posizioni

AVVERTENZA! **Scossa elettrica!**

Il filo rosso dell'interruttore di fine corsa non è protetto da una guaina ed è sotto tensione!

➔ Proteggere la valvola limitando la corrente a massimo 2 A con un fusibile esterno!

Filo	
Nero	Fase di comando. Se il contatto di commutazione L (230 V~) riceve corrente dalla centralina, la via AB<>B si apre. In caso contrario, la valvola si rimette nella posizione iniziale AB<>A.
Marrone	Fase continua L (230 V~)
Azzurro	Conduttore neutro N (230V~)
Rosso	Uscita dell'interruttore di fine corsa (230 V~)

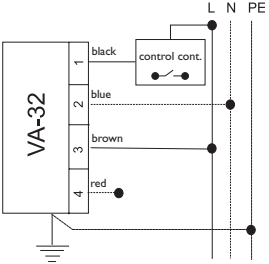

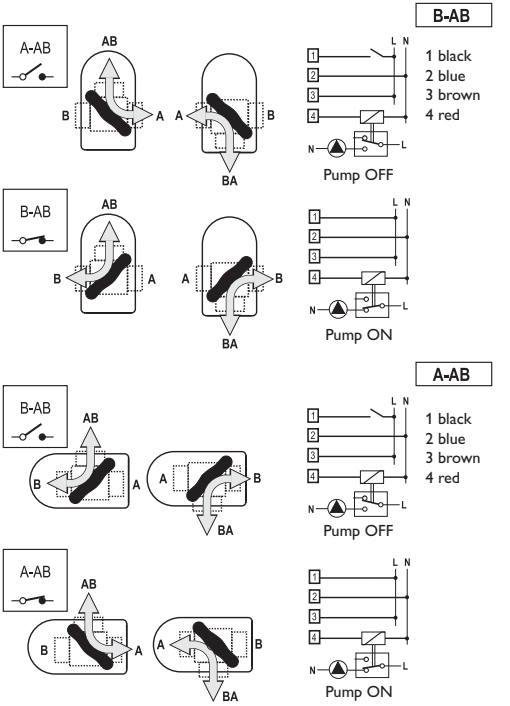

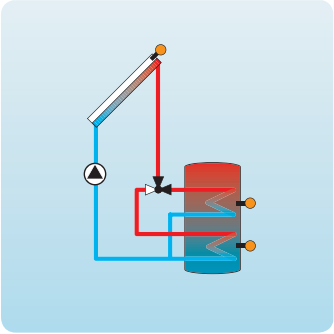

(de) Solarsystem mit 1 Kollektor und 1 Speicher mit 3-Wege-Ventil zur Umschaltung der Speicherschichtbeladung.

(en) Solar system with 1 collector and 1 store with 3-port valve for store loading in layers.

(fr) Système de chauffage solaire à 1 capteur, 1 réservoir et 1 vanne à 3 voies pour la commutation lors de la charge stratifiée.

(es) Sistema de calefacción solar con 1 captador, 1 acumulador y 1 válvula de 3 vías para la carga estratificada del acumulador.

(it) Impianto solare con 1 collettore, 1 serbatoio e 1 valvola a 3 vie per il caricamento stratificato del serbatoio.

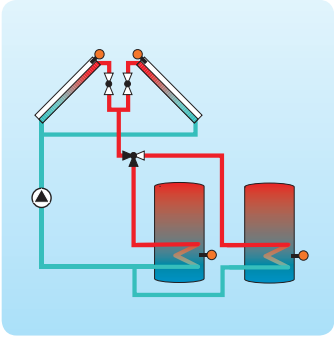

(de) Solarsystem mit 2 Kollektoren und 2 Speicher mit 3-Wege-Ventil zur Umschaltung der Speicherschichtbeladung.

(en) Solar system with 2 collectors and two stores with 3-port valve for store loading in layers.

(fr) Système de chauffage solaire à 2 capteurs, 2 réservoirs et 1 vanne à 3 voies pour la commutation lors de la charge stratifiée.

(es) Sistema de calefacción solar con 2 captadores, 2 acumuladores y 1 válvula de 3 vías para la carga estratificada de un acumulador.

(it) Impianto solare con 2 collettori, 2 serbatoi e 1 valvola a 3 vie per il caricamento stratificato del serbatoio.

(de) 8. Ersatzteile

VA32-Reparaturset Art.-Nr.: 112 011 83

(en) 8. Spare parts

VA32 repair kit Article no.: 112 011 83

(fr) 8. Pièces de rechange

Kit de réparation VA32 Réf.: 112 011 83

(es) 8. Piezas de recambio

Kit de reparación de VA32 Ref.: 112 011 83

(it) 8. Pezzi di ricambio

Set di reparazione della VA32 Codice: 112 011 83

de Wichtiger Hinweis

Die Texte und Zeichnungen dieser Anleitung entstanden mit größtmöglicher Sorgfalt und nach bestem Wissen. Da Fehler nie auszuschließen sind, möchten wir auf folgendes hinweisen:

Grundlage Ihrer Projekte sollten ausschließlich eigene Berechnungen und Planungen an Hand der jeweiligen gültigen Normen und Vorschriften sein. Wir schließen jegliche Gewähr für die Vollständigkeit aller in dieser Anleitung veröffentlichten Zeichnungen und Texte aus, sie haben lediglich Beispielcharakter. Werden darin vermittelte Inhalte benutzt oder angewendet, so geschieht dies ausdrücklich auf das eigene Risiko des jeweiligen Anwenders. Eine Haftung des Herausgebers für unsachgemäße, unvollständige oder falsche Angaben und alle daraus eventuell entstehenden Schäden wird grundsätzlich ausgeschlossen.

Anmerkungen

Das Design und die Spezifikationen können ohne Vorankündigung geändert werden.

Die Abbildungen können sich geringfügig vom Produktionsmodell unterscheiden.

Impressum

Diese Montage- und Bedienungsanleitung einschließlich aller seiner Teile ist urheberrechtlich geschützt. Eine Verwendung außerhalb des Urheberrechts bedarf der Zustimmung der Firma RESOL – Elektronische Regelungen GmbH. Dies gilt insbesondere für Vervielfältigungen / Kopien, Übersetzungen, Mikroverfilmungen und die Einspeicherung in elektronischen Systemen.

© RESOL – Elektronische Regelungen GmbH

en Important note

The texts and drawings of this manual are correct to the best of our knowledge. As faults can never be excluded, please note:

Your own calculations and plans, under consideration of the current standards and directions should only be basis for your projects. We do not offer a guarantee for the completeness of the drawings and texts of this manual - they only represent some examples. They can only be used at your own risk. No liability is assumed for incorrect, incomplete or false information and / or the resulting damages.

Note

The design and the specifications can be changed without notice.

The illustrations may differ from the original product.

Imprint

This mounting- and operation manual including all parts is copyrighted. Another use outside the copyright requires the approval of RESOL – Elektronische Regelungen GmbH. This especially applies for copies, translations, micro films and the storage into electronic systems.

© RESOL – Elektronische Regelungen GmbH

(fr) Note importante

Les textes et les illustrations de ce manuel ont été réalisés avec le plus grand soin et les meilleures connaissances possibles. Étant donné qu'il est, cependant, impossible d'exclure toute erreur, veuillez prendre en considération ce qui suit:

Vos projets doivent se fonder exclusivement sur vos propres calculs et plans, conformément aux normes et directives valables. Nous ne garantissons pas l'intégralité des textes et des dessins de ce manuel; ceux-ci n'ont qu'un caractère exemplaire. L'utilisation de données du manuel se fera à risque personnel. L'éditeur exclue toute responsabilité pour données incorrectes, incomplètes ou érronées ainsi que pour tout dommeage en découlant.

Note

Le design et les caractéristiques du régulateur sont susceptibles d'être modifiés sans préavis.

Les images sont susceptibles de différer légèrement du modèle produit.

Achevé d'imprimer

Ce manuel d'instructions pour le montage et l'utilisation de l'appareil est protégé par des droits d'auteur, toute annexe inclue. Toute utilisation en dehors de ces mêmes droits d'auteur requiert l'autorisation de la société RESOL – Elektronische Regelungen GmbH. Ceci s'applique en particulier à toute reproduction / copie, traduction, microfilm et à tout enregistrement dans un système électronique.

© RESOL – Elektronische Regelungen GmbH

(es) Nota importante

Los textos y dibujos de este manual han sido realizados con el mayor cuidado y esmero. Como no se pueden excluir errores, le recomendamos leer las informaciones siguientes:

La base de sus proyectos deben ser esclusivamente sus propias calculaciones y planificaciones prestando atención a las normas y prescripciones vigentes. Los dibujos y textos publicados en este manual son solamente a título informativo. La utilización del contenido de este manual será por cuenta y riesgo del usuario. Por principio declinamos la responsabilidad por informaciones incompletas, falsas o inadecuadas, así como los daños resultantes.

Nota

Nos reservamos el derecho de modificar el diseño y las especificaciones sin previo aviso.

Las ilustraciones pueden variar ligeramente de los productos.

Pie de imprenta

Este manual incluidas todas sus partes está protegido por derechos de autor. La utilización fuera del derecho de autor necesita el consentimiento de la compania RESOL – Elektronische Regelungen GmbH. Esto es válido sobre todo para copias, traducciones, microfilmaciones y el almacenamiento en sistemas electrónicos.

© RESOL – Elektronische Regelungen GmbH

it Nota importante

I testi ed i grafici in questo manuale sono stati realizzati con la maggior cura e conoscenza possibile Dato che non ècomunque possibile escludere tutti gli errori, vorremmo fare le seguenti annotazioni:

La base dei vostri progetti dovrebbe essere costituitaesclusivamente da calcoli e progettazioni in base alle leggi e norme tecniche vigenti. Escludiamo qualsiasi responsabilità per tutti i testi ed illustrazioni pubblicati in questo manuale, in quanto sono di carattere puramente esemplificativo. Se saranno usati contenuti tratti da questo manuale, sarà espressamente a rischio dell'utente. È esclusa per principio qualsiasi responsabilità del redattore per affermazioni incompetenti, incomplete o inesatte, nonché per ogni danno da esse derivante.

Note

Il design e le specifiche possono variare senza preavviso.

Le illustrazioni possono variare leggermente rispetto al modello prodotto.

Sigla editoriale

Queste istruzioni di uso e di montaggio sono protette dal diritto d'autore in tutte le loro parti. Un qualsiasi uso non coperto dal diritto d'autore richiede il consenso della ditta RESOL–Elektronische Regelungen GmbH. Ciò vale in particolar modo per copie/riproduzioni, traduzioni, riprese su microfilm e memorizzazione in sistemi elettronici.

© RESOL–Elektronische Regelungen GmbH

Ihr Fachhändler / Distributed by / Votre distributeur /
Su distribuidor / La ditta rappresentante:

RESOL – Elektronische Regelungen GmbH

Heiskampstraße 10
45527 Hattingen / Germany

Tel.: +49 (0) 23 24 / 96 48 - 0
Fax: +49 (0) 23 24 / 96 48 - 755

Internet: www.resol.de
E-Mail: info@resol.de